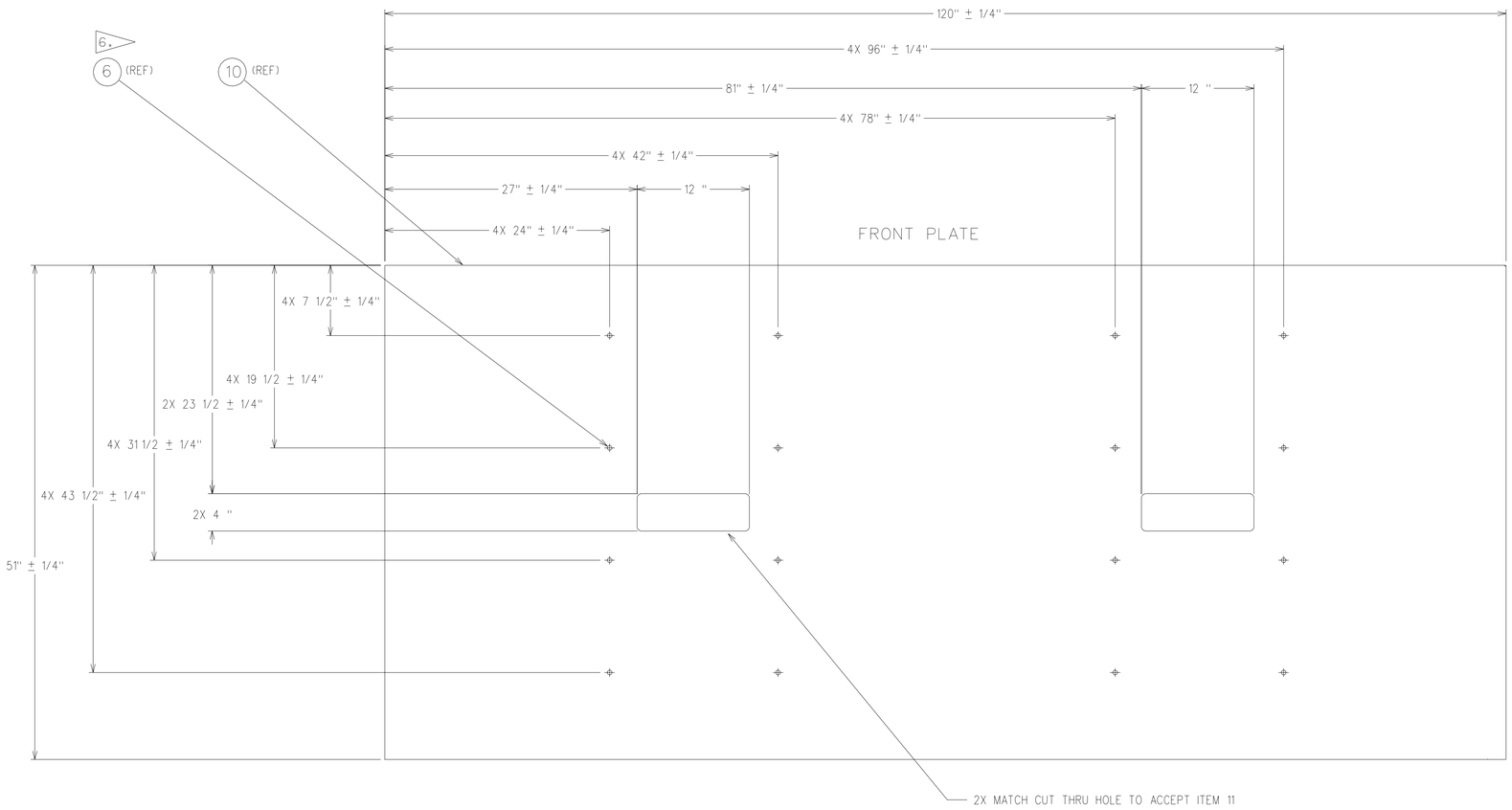

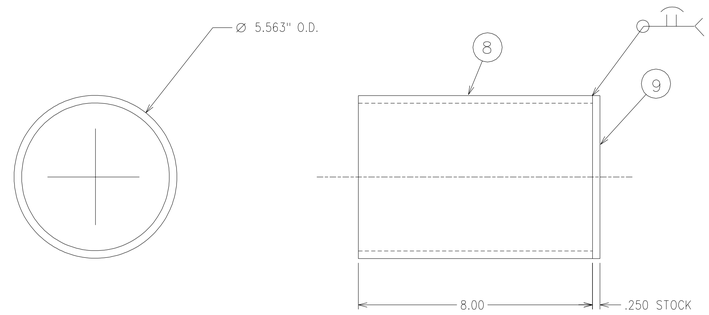

POCKET
SCALE 1/2

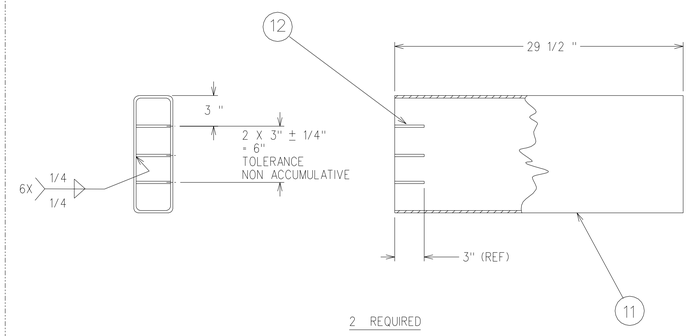

2 REQUIRED

ROD LOCATION					
ROD NO.	"X"± 1/4 DIM.	"Y"±1/4 DIM.	ROD NO.	"X"±1/4 DIM.	"Y"±1/4 DIM.
1	5 1/4	11 1/8	43	60	45 11/16
2	5 1/4	21 5/8	44	68 1/4	3 5/8
3	5 1/4	29 1/4	45	68 1/4	11 1/8
4	5 1/4	40 3/16	46	68 1/4	21 5/8
5	9 3/4	5 1/8	47	68 1/4	29 1/4
6	9 3/4	17 3/16	48	68 1/4	40 3/16
7	9 3/4	33 3/16	49	68 1/4	47 3/16
8	15 7/8	11 1/8	50	74 1/4	5 1/8
9	15 7/8	21 5/8	51	74 1/4	17 3/16
10	15 7/8	29 1/4	52	74 1/4	33 3/16
11	15 7/8	40 3/16	53	74 1/4	45 11/16
12	21 7/8	5 1/8	54	80 1/4	3 5/8
13	21 7/8	17 3/16	55	80 1/4	11 1/8
14	21 7/8	33 3/16	56	80 1/4	21 5/8
15	21 7/8	45 11/16	57	80 1/4	29 1/4
16	27 7/8	3 5/8	58	80 1/4	40 3/16
17	27 7/8	11 1/8	59	80 1/4	47 3/16
18	27 7/8	21 5/8	60	86 1/4	5 1/8
19	27 7/8	29 1/4	61	86 1/4	17 3/16
20	27 7/8	47 3/16	62	86 1/4	33 3/16
21	33 3/4	5 1/8	63	86 1/4	45 11/16
22	33 3/4	17 3/16	64	92 1/4	3 5/8
23	33 3/4	33 3/16	65	92 1/4	11 1/8
24	39 7/8	3 5/8	66	92 1/4	21 5/8
25	39 7/8	11 1/8	67	92 1/4	29 1/4
26	39 7/8	21 5/8	68	92 1/4	47 3/16
27	39 7/8	29 1/4	69	98 1/4	5 1/8
28	39 7/8	40 3/16	70	98 1/4	17 3/16
29	39 7/8	47 3/16	71	98 1/4	33 3/16
30	45 7/8	5 1/8	72	98 1/4	45 11/16
31	45 7/8	17 3/16	73	104 1/4	11 1/8
32	45 7/8	33 3/16	74	104 1/4	21 5/8
33	45 7/8	45 11/16	75	104 1/4	29 1/4
34	51 7/8	3 5/8	76	104 1/4	40 3/16
35	51 7/8	11 1/8	77	110 1/4	5 1/8
36	51 7/8	21 5/8	78	110 1/4	17 3/16
37	51 7/8	29 1/4	79	110 1/4	33 3/16
38	51 7/8	40 3/16	80	114 3/4	11 1/8
39	51 7/8	47 3/16	81	114 3/4	21 5/8
40	60	5 1/8	82	114 3/4	29 1/4
41	60	17 3/16	83	114 3/4	40 3/16
42	60	33 3/16	84	92 1/4	40 3/16
			85	27 7/8	40 3/16

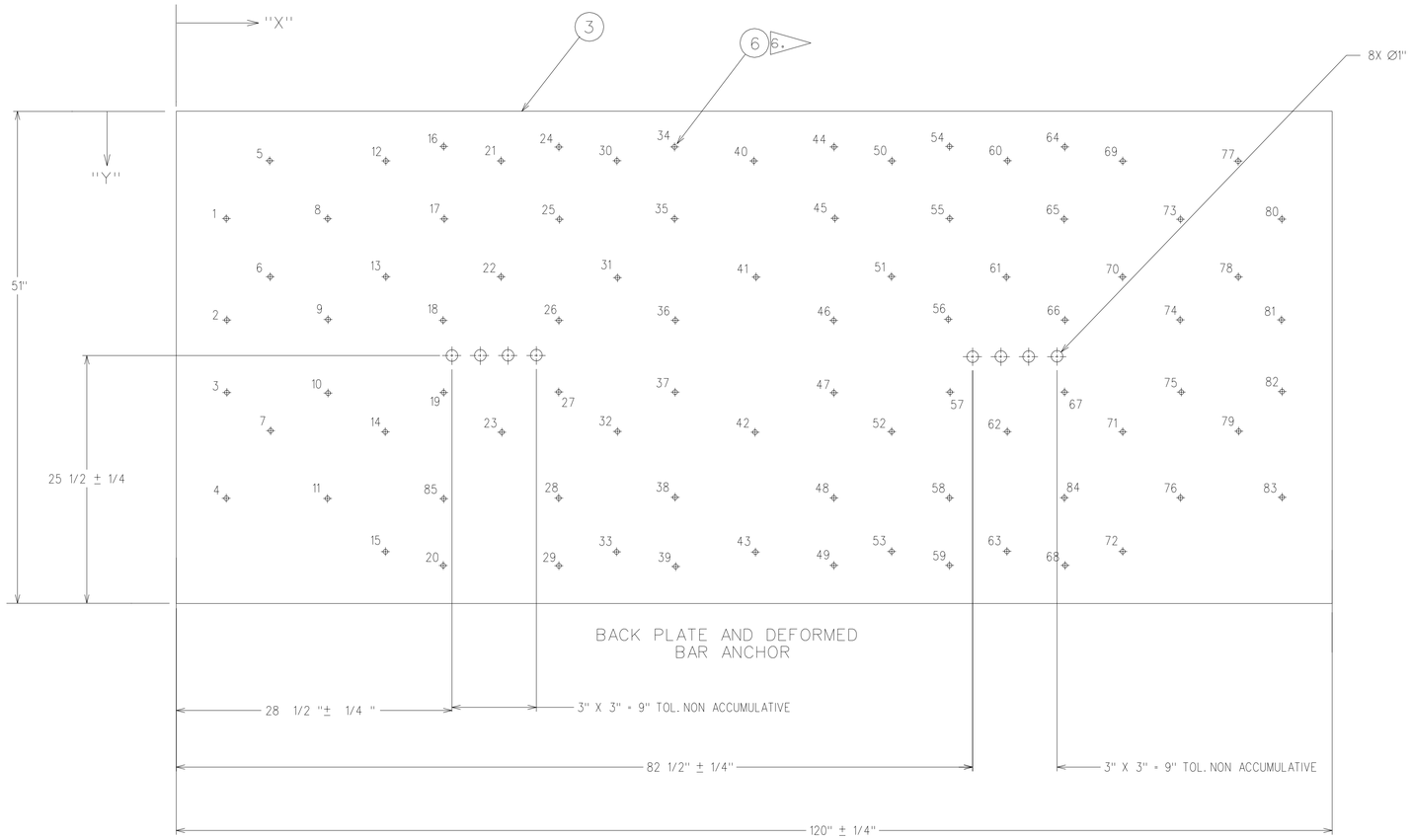

DRAWING NUMBER R68325		
DRAWING CLASSIFICATION UNCLASSIFIED		
SIZE E	CAGEC 14213	SCALE NONE
	ISSUE A	SHEET 3 OF 4
STATUS SA-REL-04/11/02		